EKIPA

0094NOTIC5980

SOUS LAVABO

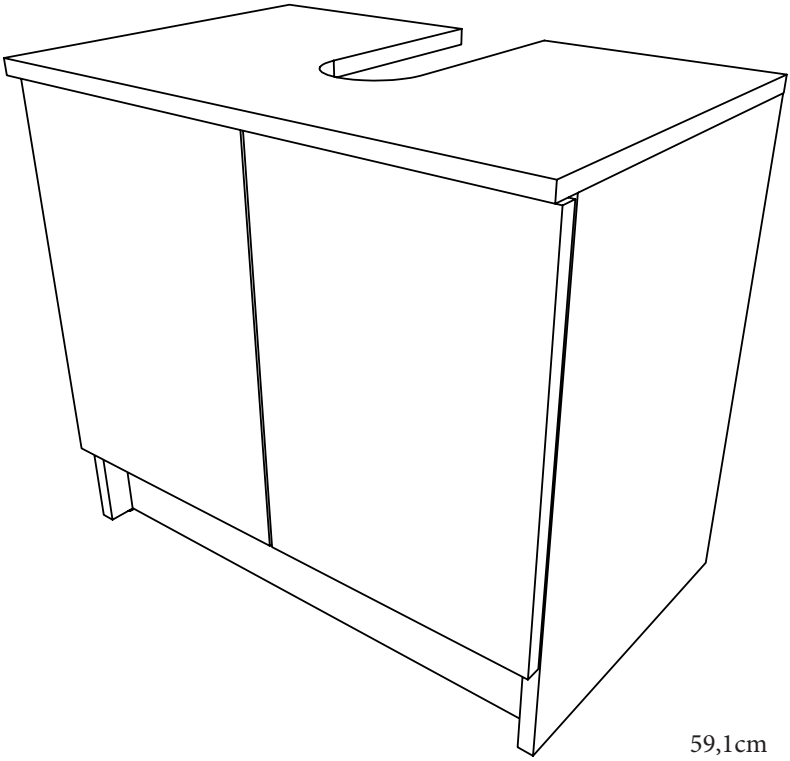

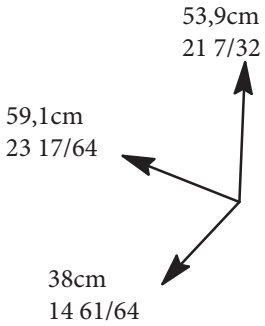

FR *Remerciements :*
Nous vous remercions d'avoir choisi un meuble créé et fabriqué par Ekipa et espérons qu'il vous donnera entière satisfaction.

EN *Thanks :*
Thank you for choosing furniture designed and manufactured by Ekipa. We hope you are totally satisfied your purchase.

DE *Danksagung:*
Wir danken lhnen für den Kauf eines Frankreich von der Ekipa entworfenen und hergestellten Méibelstücks und hoffen, dass Sie es zu lhrer vollkommenen Zufriedenheit finden werden.

ES *Agradecimientos :*
Les damas las gracias par haber elegido un mueble disenado y fabricado por el Ekipa y esperamos que sea de su total agrado.

PT *Agradecimientos :*
Obrigado por ter escolhido um móvel concebido e fabricado pelo Ekipa, esperando que seja do seu inteiro agrado.

IT *Ringraziamenti:*
Grazie per avere scelto un mobile progettato e fabbricato dal Ekipa. Speriamo soddisfi appieno le vostre esigenze.

NL *Bedankje:*
Wij bedanken u voor de aankoop van een door de Ekipa ontworpen en vervaardigd meubel en hopen dat u er veel plezier aan zult beleven.

CZ *Poděkováni:*
Děkujeme, že jste si vybrali nábytek navrženy a vyrobeny společnostf Ekipa. Doufáme, že budete svym nákupem naprosto spokojeni.

HU *Köszönet:*
Köiszöinjük, hogy a Ekipa által létrehozott és gyártott bútort választott, reméljük, hogy elégedett lesz a termékkel.

PL *Podziękowania:*
Dziękujemy za wybór mebli stworzonych i wyprodukowanych przez Ekipa. Mamy nadzieję, że będziecie Państwo w pelni zadowoleni z zakupu.

RO *Mulţumiri:*
Vă mulţumim că aţi ales un articol de mobilier conceput şi fabricat de Ekipa şi sperăm că veţi fi pe deplin satisfăcuţi de acesta.

RU *Благодарность:*
Мы благодарим вас за то, что вы выбрали мебель, созданную и произведенную Груп Паризо, и надеемся, что вы будете полностью удовлетворены нашей продукцией.

SK *Pod'akovanie:*
Ďakujeme, že ste si vybrali nábytok navrhnuty a vyrobeny spoločnosť ou Ekipa. Dúfame, že budete svojim nákupom absolútne spokojni.

TR *Teşekkür ederiz:*
Ekipa tarafundan tasartanan ve üretilen bu mobilyayi seçtiginiz için teşekkür ederiz. Ürünümüzden memun kalmanhizi ümit ederiz

AR شكر:
نشكركم لاختياركم هذه القطعة من الأثاث من تصميم وتصنيع مجموعة باريزو Ekipa ونتمنى أن تنال رضاءكم.

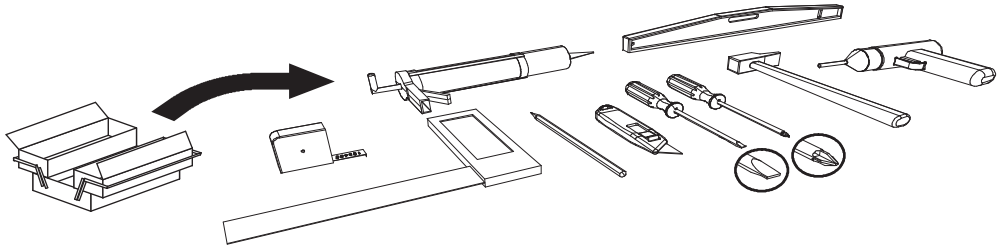

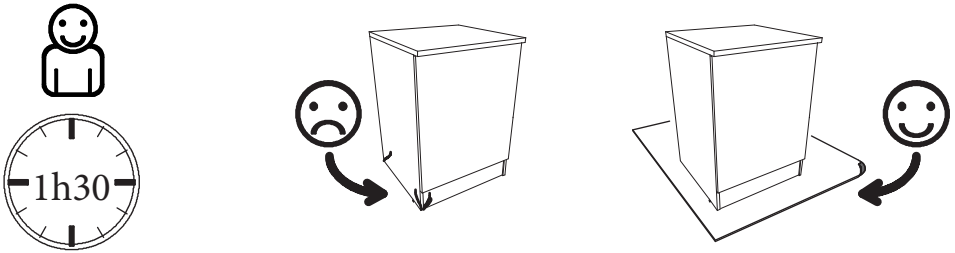

contact@parisot.com

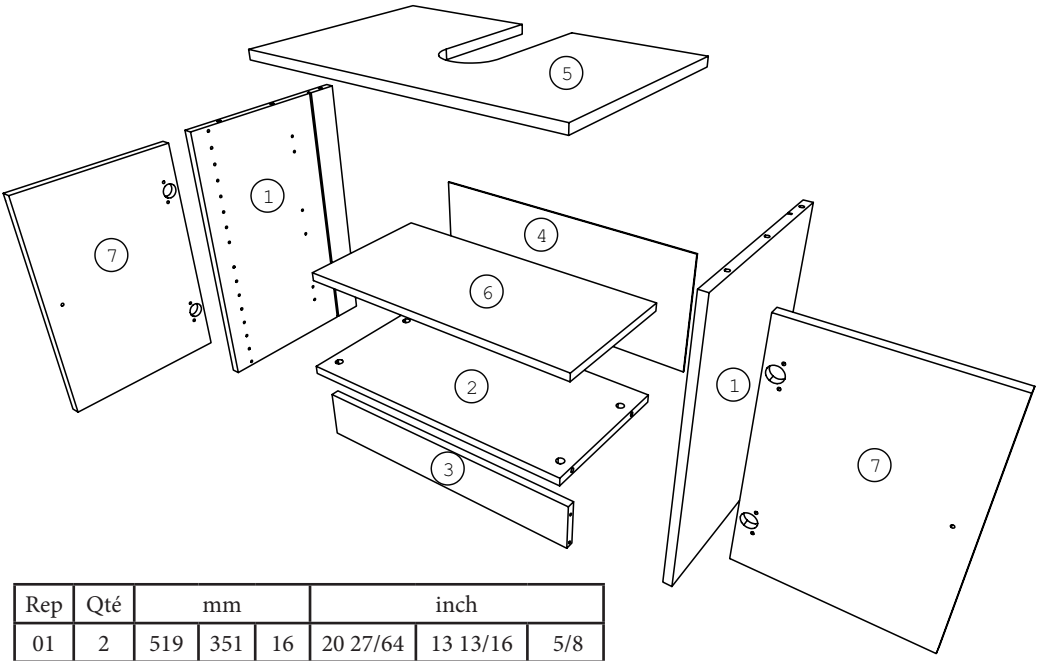

Rep	Qté	mm			inch		
01	2	519	351	16	20 27/64	13 13/16	5/8
02	1	558	288	16	21 61/64	11 21/64	5/8
03	1	558	95	16	21 61/64	3 47/64	5/8
04	1	570	250	2,5	22 7/16	9 53/64	3/32
05	1	591	380	16	23 17/64	14 61/64	5/8
06	1	557	267	16	21 59/64	10 1/2	5/8
07	2	413	292	16	16 1/4	11 31/64	5/8

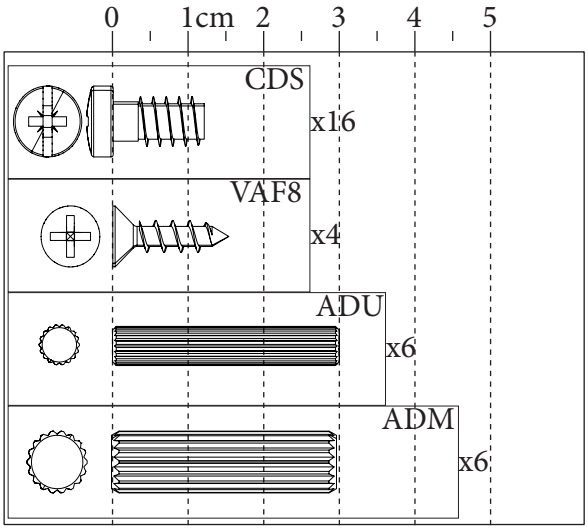

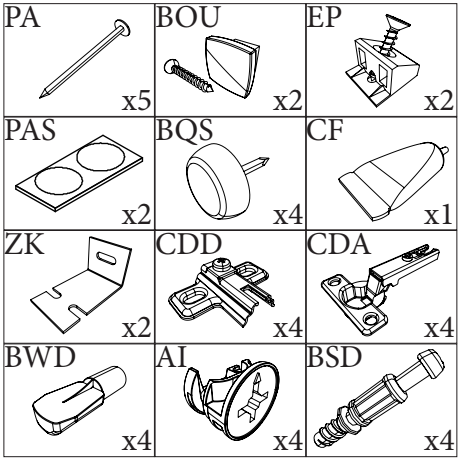

1

BSD x4

CDD x4

CDS x8

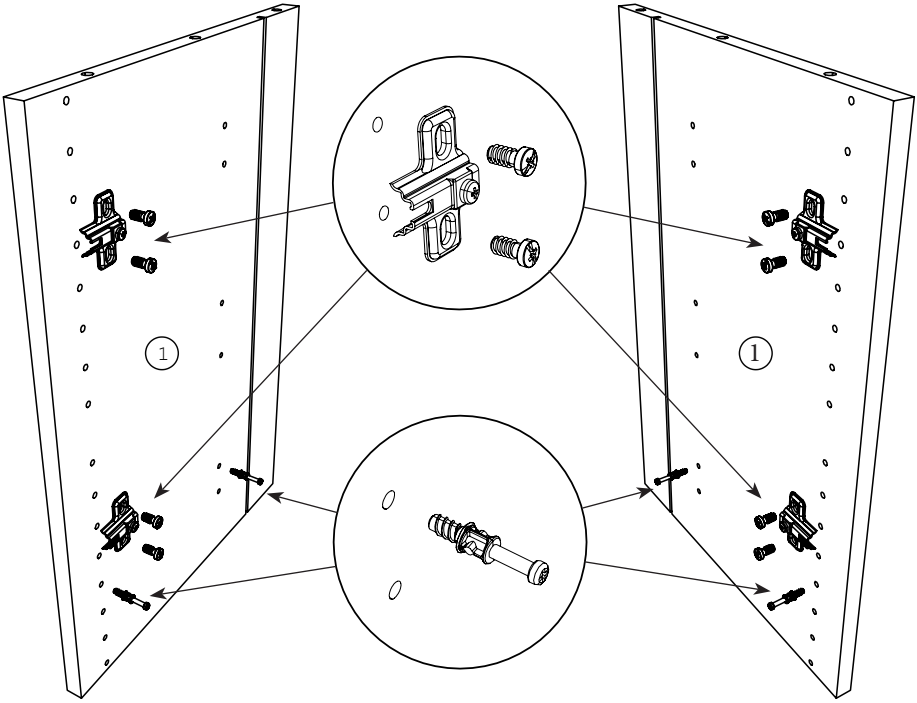

2

ADU x4

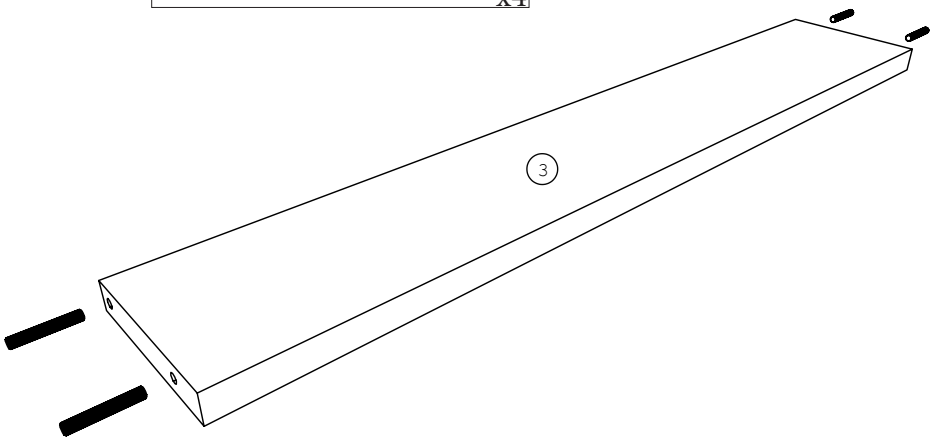

3

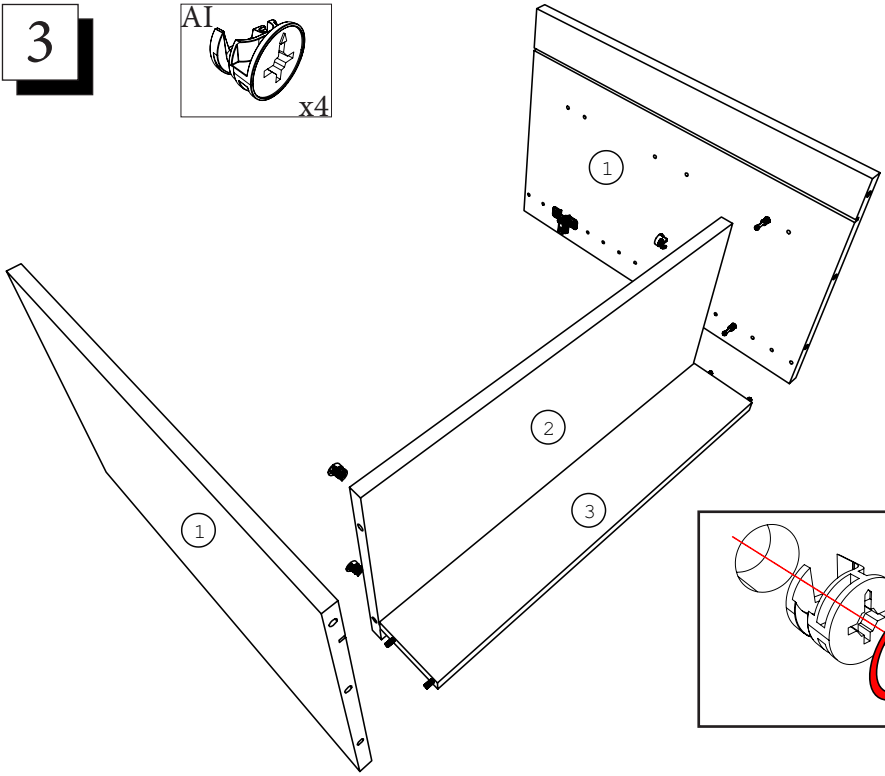

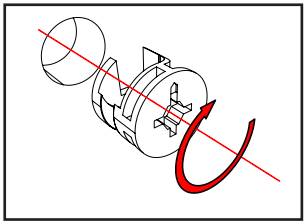

4

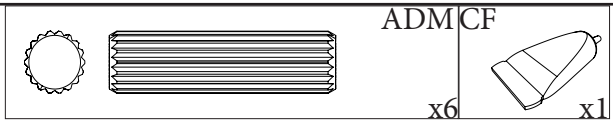

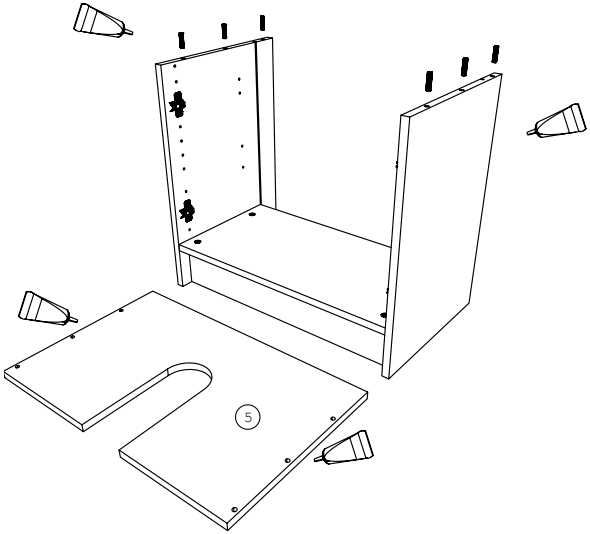

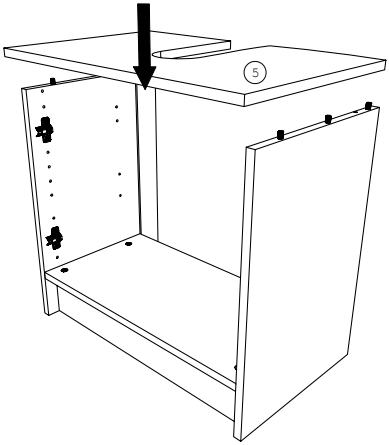

5

BQS x4

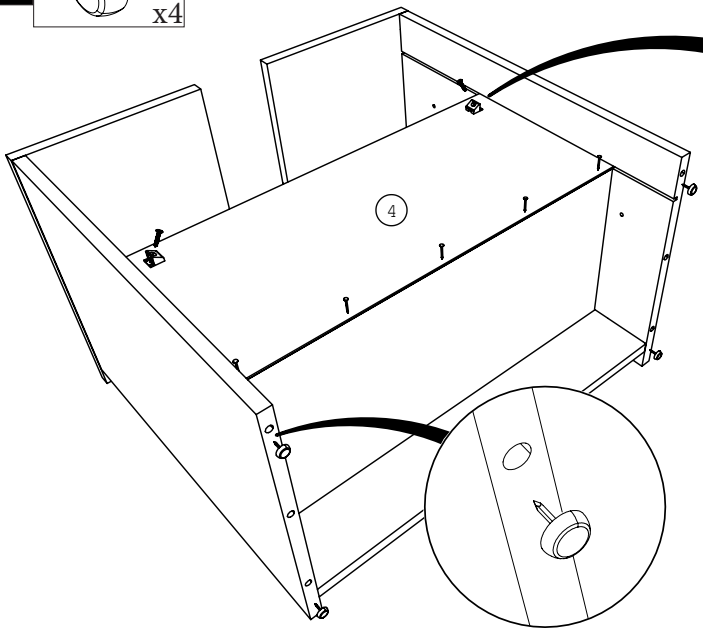

EP x2

PA x5

6

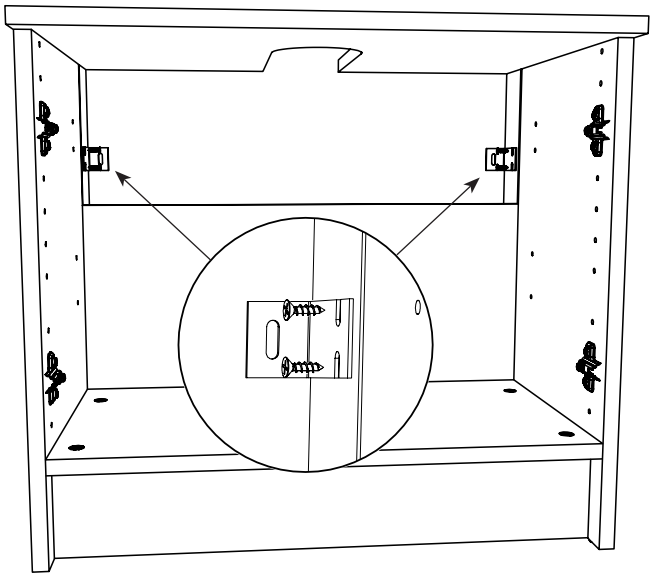

ZK x2

VAF8 x4

FR Pour votre sécurité : Fixation du meuble au mur
Attention, la fixation doit être réalisée par une personne compétente car cela nécessite des chevilles adaptées à la nature de votre mur.

EN For your safety: the unit should be secured to the wall.
NB this should be carried out by a competent person as you must use the right rawlplug for your type of wall.

7

CDS x8

CDA x4

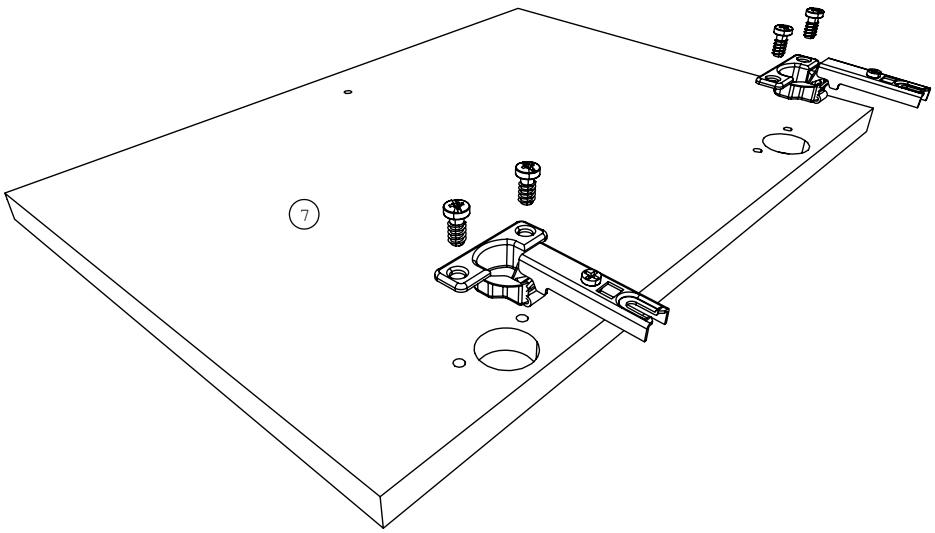

8

BWD x4

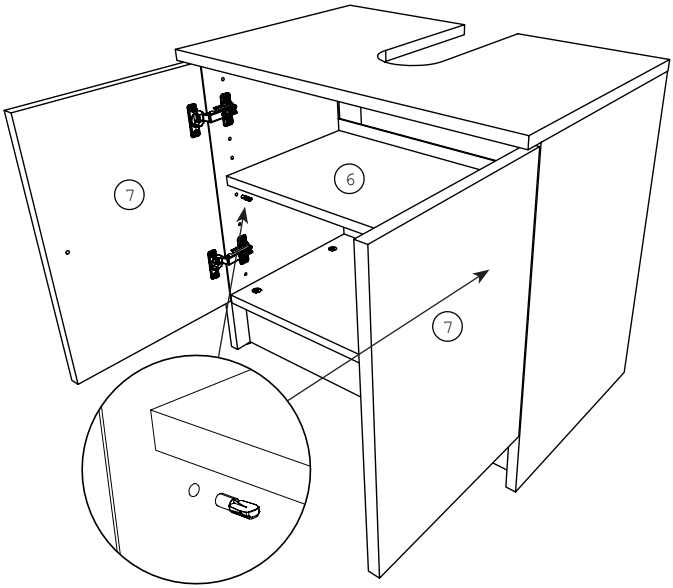

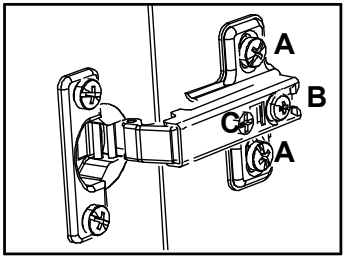

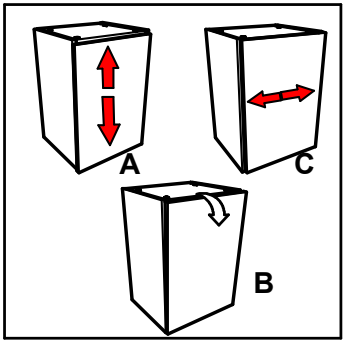

9

BOU

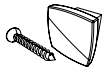

x2

PAS

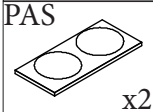
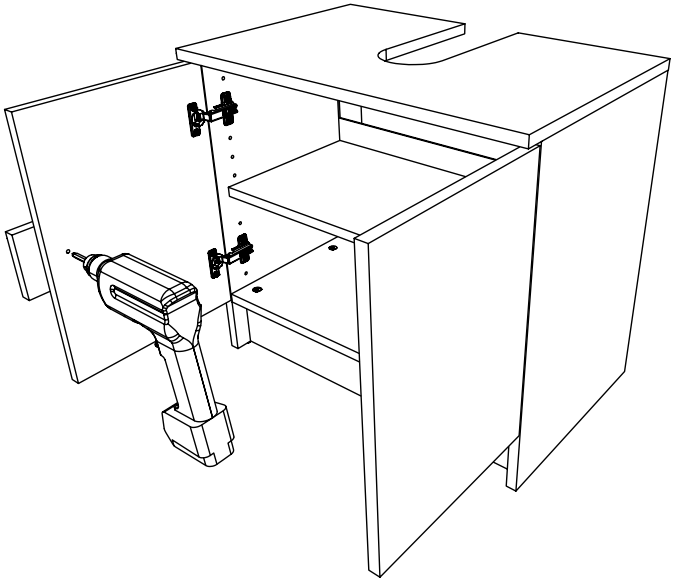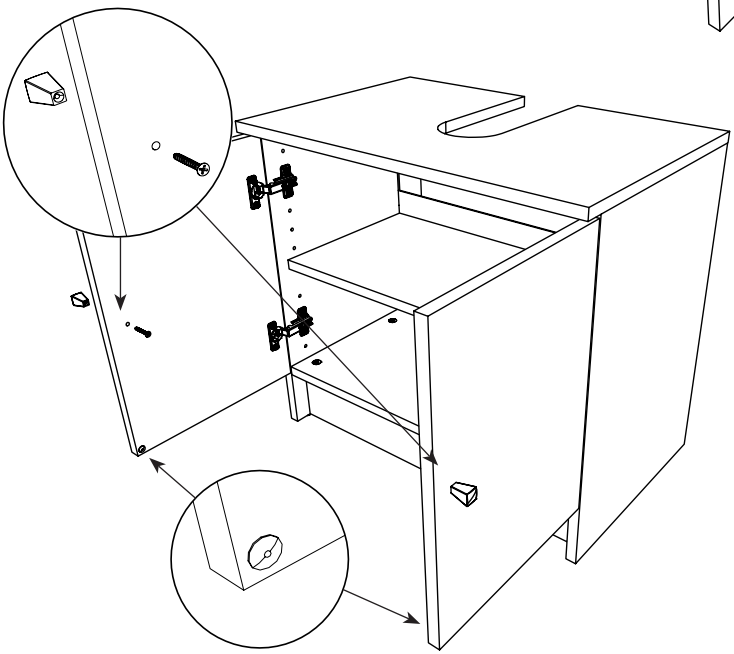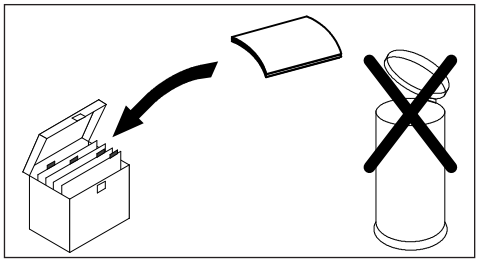
x2