EKIPA

FRANCE

COLONNE DE SALLE DE BAINS

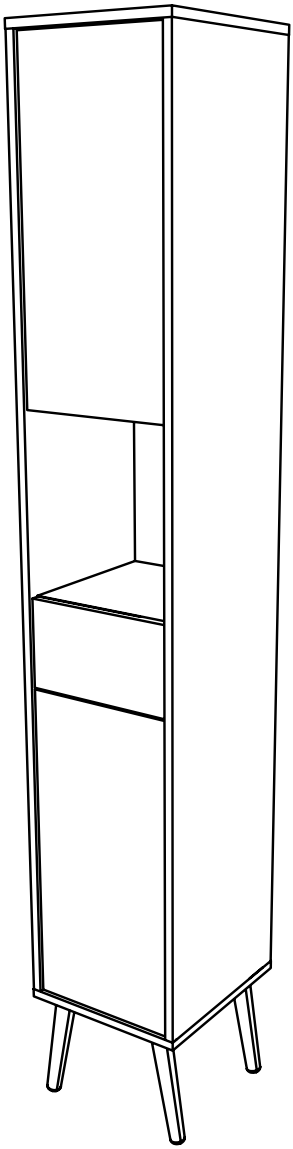

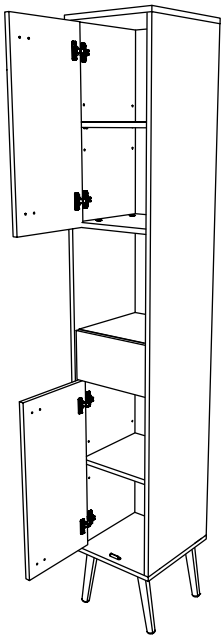

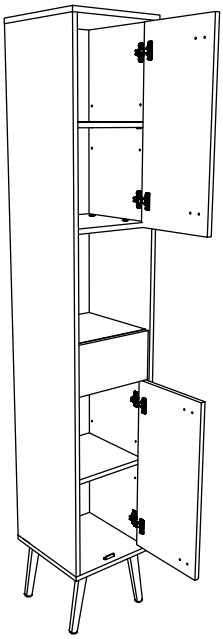

186cm
73 15/64

29,9cm
11 49/64

32cm
12 19/32

FR *Remerciements :*
Nous vous remercions d'avoir choisi un meuble créé et fabriqué par Ekipa et espérons qu'il vous donnera entière satisfaction.

EN *Thanks :*
Thank you for choosing furniture designed and manufactured by Ekipa. We hope you are totally satisfied your purchase.

DE *Danksagung:*
Wir danken lhnen für den Kauf eines Frankreich von der Ekipa entworfenen und hergestellten Méibelstücks und hoffen, dass Sie es zu lhrer vollkommenen Zufriedenheit finden werden.

ES *Agradecimientos :*
Les damas las gracias par haber elegido un mueble disenado y fabricado por el Ekipa y esperamos que sea de su total agrado.

PT *Agradecimientos :*
Obrigado por ter escolhido um móvel concebido e fabricado pelo Ekipa, esperando que seja do seu inteiro agrado.

IT *Ringraziamenti:*
Grazie per avere scelto un mobile progettato e fabbricato dal Ekipa. Speriamo soddisfi appieno le vostre esigenze.

NL *Bedankje:*
Wij bedanken u voor de aankoop van een door de Ekipa ontworpen en vervaardigd meubel en hopen dat u er veel plezier aan zult beleven.

CZ *Poděkováni:*
Děkujeme, že jste si vybrali nábytek navrženy a vyrobeny společnostf Ekipa. Doufáme, že budete svym nákupem naprosto spokojeni.

HU *Köszönet:*
Köiszöinjük, hogy a Ekipa által létrehozott és gyártott bútort választott, reméljük, hogy elégedett lesz a termékkel.

PL *Podziękowania:*
Dziękujemy za wybór mebli stworzonych i wyprodukowanych przez Ekipa. Mamy nadzieję, że będziecie Państwo w pelni zadowoleni z zakupu.

RO *Mulţumiri:*
Vă mulţumim că aţi ales un articol de mobilier conceput şi fabricat de Ekipa şi sperăm că veţi fi pe deplin satisfăcuţi de acesta.

RU ***Благодарность:***
Мы благодарим вас за то, что вы выбрали мебель, созданную и произведенную Груп Паризо, и надеемся, что вы будете полностью удовлетворены нашей продукцией.

SK *Pod'akovanie:*
Ďakujeme, že ste si vybrali nábytok navrhnuty a vyrobeny spoločnost'ou Ekipa. Dúfame, že budete svojim nákupom absolútne spokojni.

TR *Teşekkür ederiz:*
Ekipa tarafundan tasartanan ve üretilen bu mobilyayi seçtiginiz için teşekkür ederiz. Ürünümüzden memun kalmanhizi ümit ederiz

AR : شكر
نشكركم لاختياركم هذه القطعة من الأثاث من تصميم وتصنيع مجموعة باريزو Ekipa ونتمنى أن تنال رضاءكم.

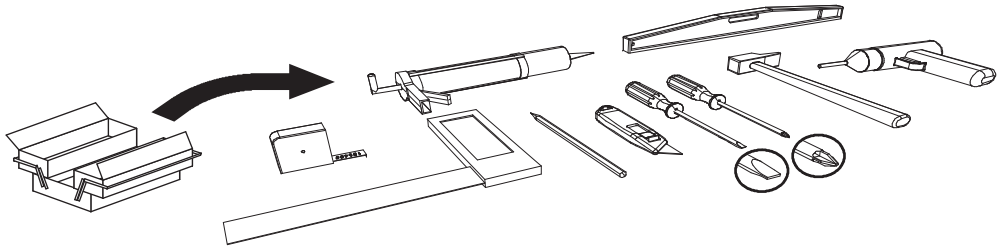

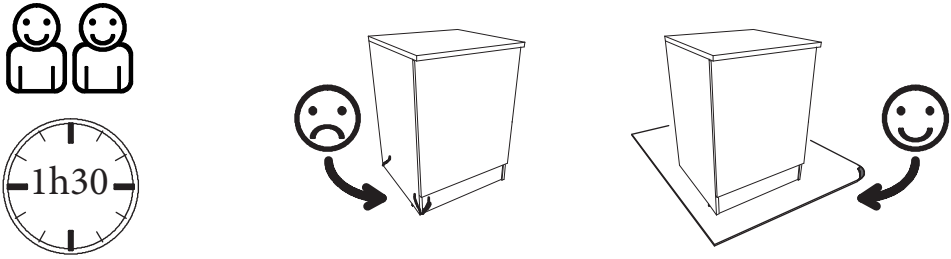

contact@parisot.com

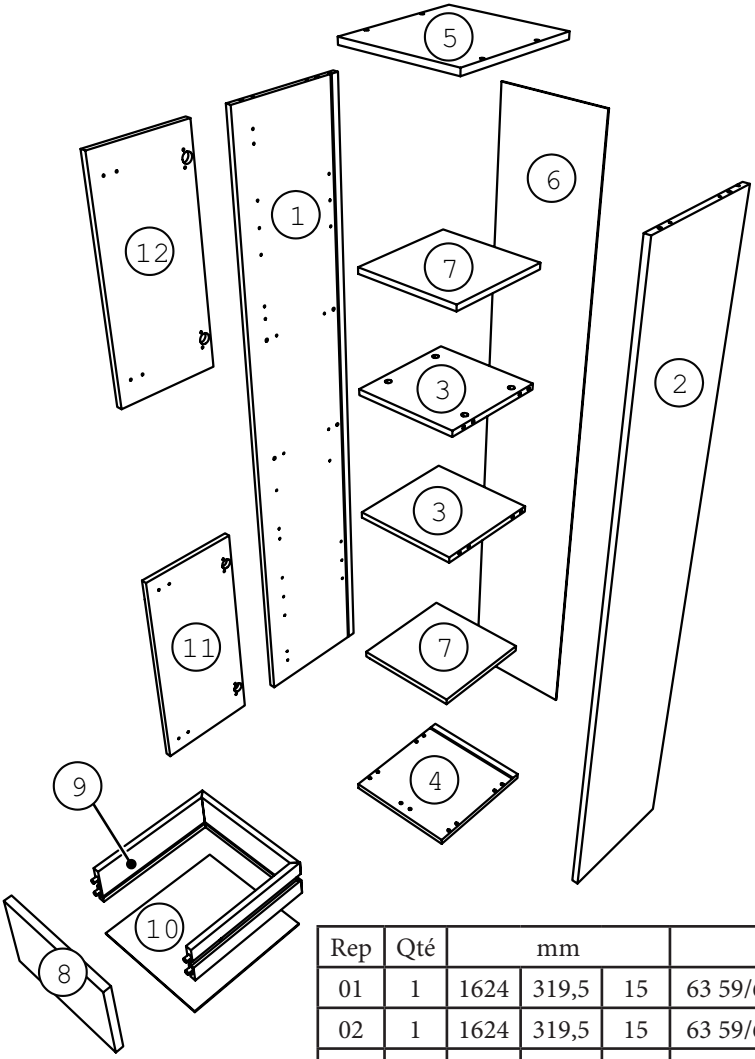

Rep	Qté	mm			inch		
01	1	1624	319,5	15	63 59/64	12 37/64	37/64
02	1	1624	319,5	15	63 59/64	12 37/64	37/64
03	2	268	275	15	10 35/64	10 13/16	37/64
04	1	299	320	15	11 49/64	12 19/32	37/64
05	1	299	320	15	11 49/64	12 19/32	37/64
06	1	1638	280	2,5	64 31/64	11 1/64	3/32
07	2	267	271	15	10 1/2	10 21/32	37/64
08	1	263	157	15	10 11/32	6 11/64	37/64
09	1	759	80	12,5	29 7/8	3 5/32	31/64
10	1	249	245	2,5	9 51/64	9 41/64	3/32
11	1	572	263	15	22 33/64	10 11/32	37/64
12	1	572	263	15	22 33/64	10 11/32	37/64

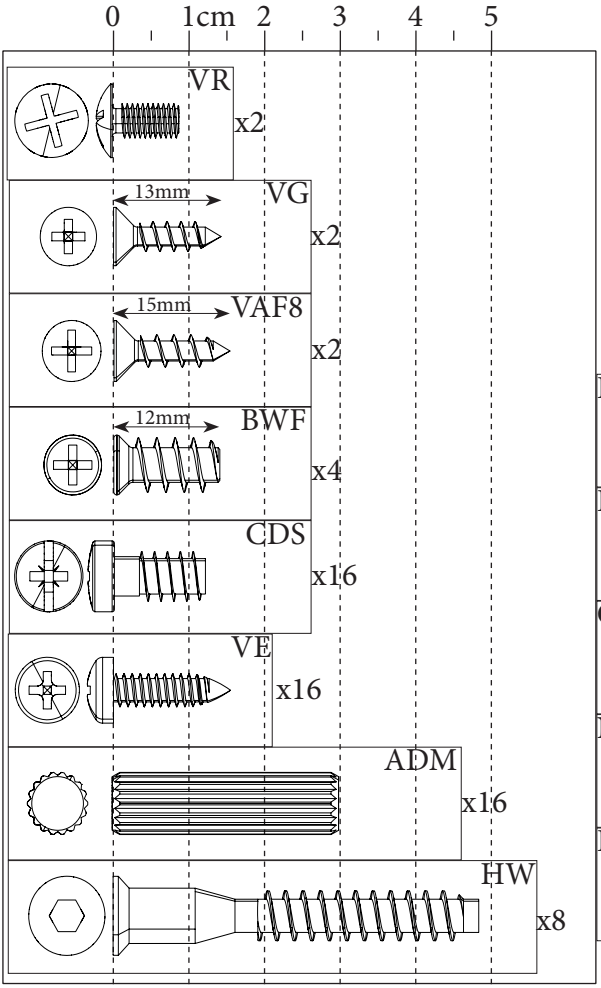
0
1cm
2
3
4
5
VR
x2
13mm
VG
x2
15mm
VAF8
x2
12mm
BWF
x4
CDS
x16
VE
x16
ADM
x16
HW
x8

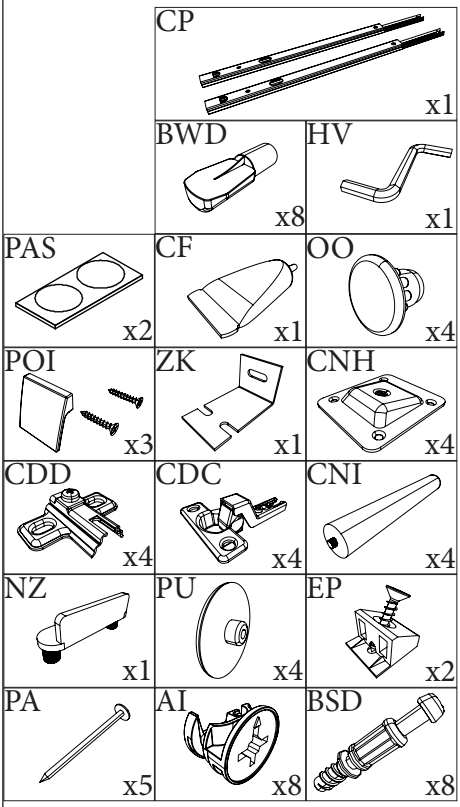
CP
x1
BWD
x8
HV
x1
PAS
x2
CF
x1
OO
x4
POI
x3
ZK
x1
CNH
x4
CDD
x4
CDC
x4
CNI
x4
NZ
x1
PU
x4
EP
x2
PA
x5
AI
x8
BSD
x8

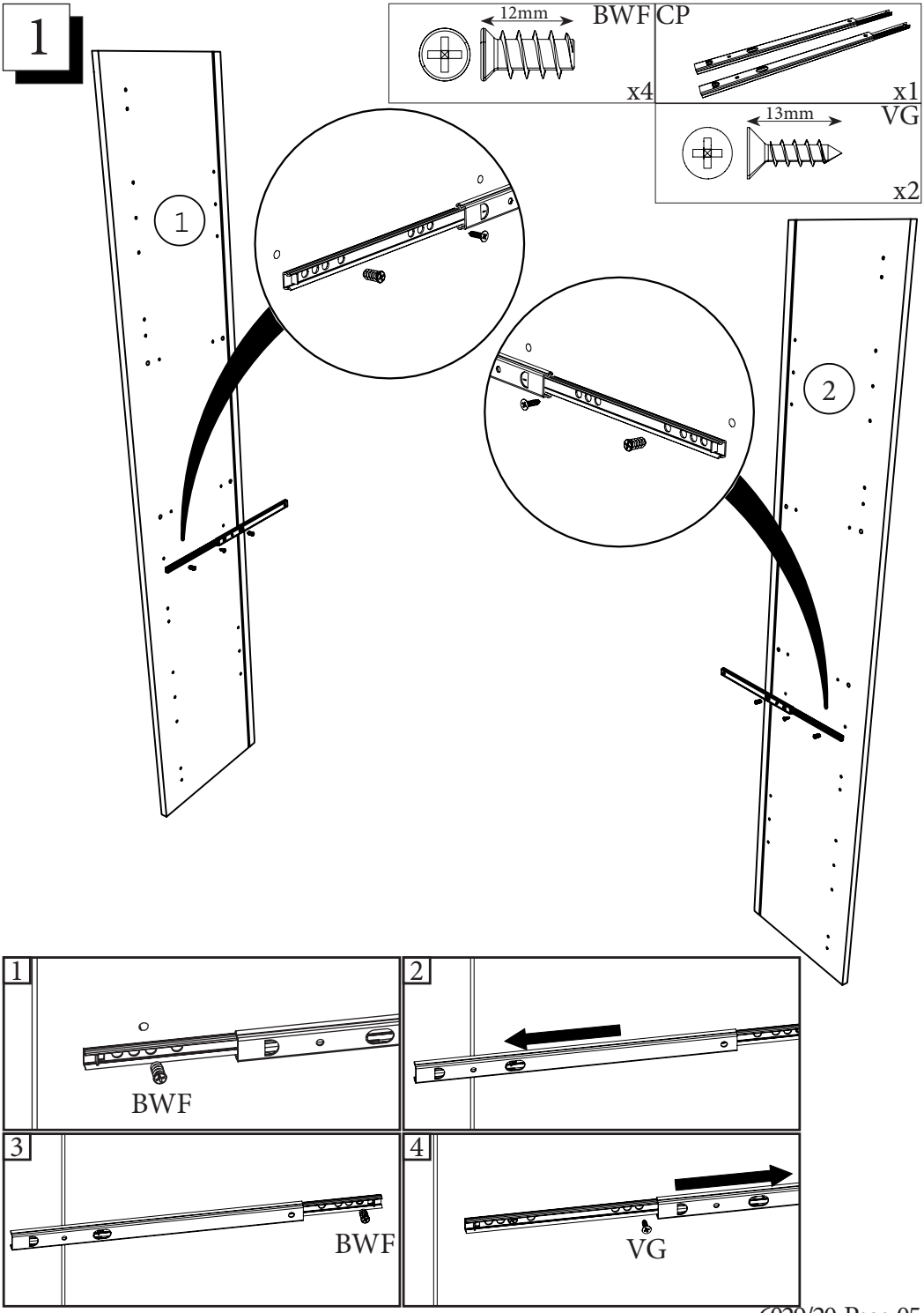
1
12mm
BWF
x4
CP
x1
13mm
VG
x2
1
2
1
BWF
2
3
BWF
4
VG

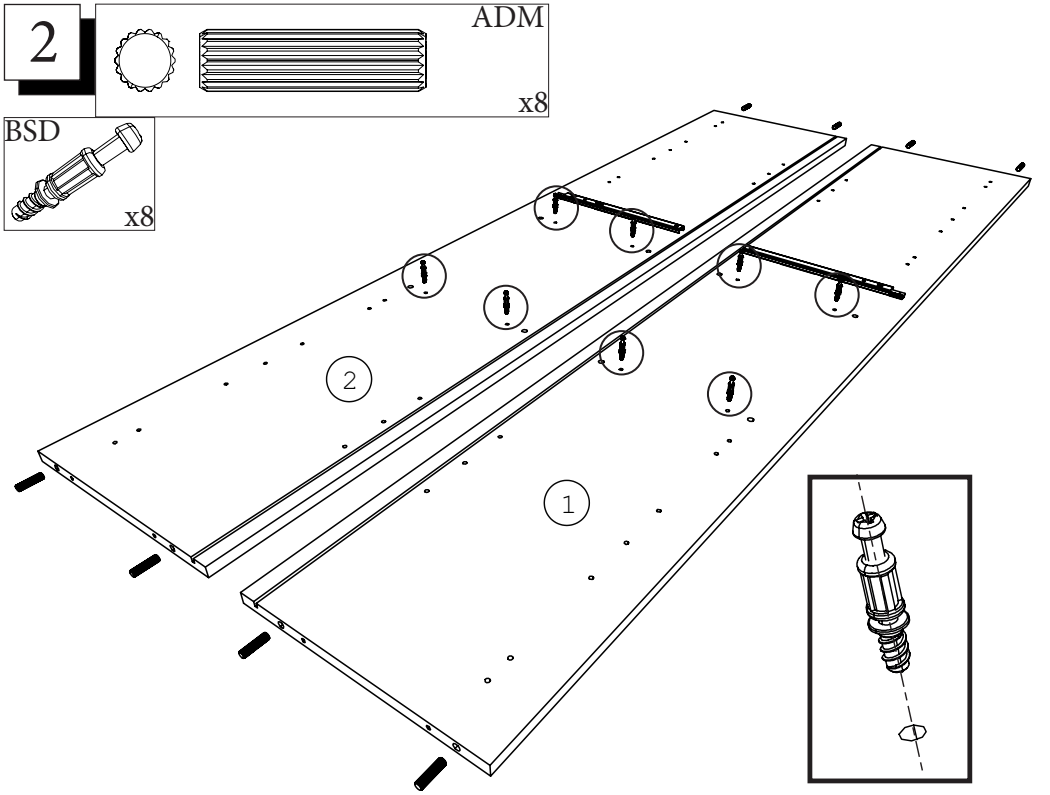
2
ADM
x8
BSD
x8
2
1

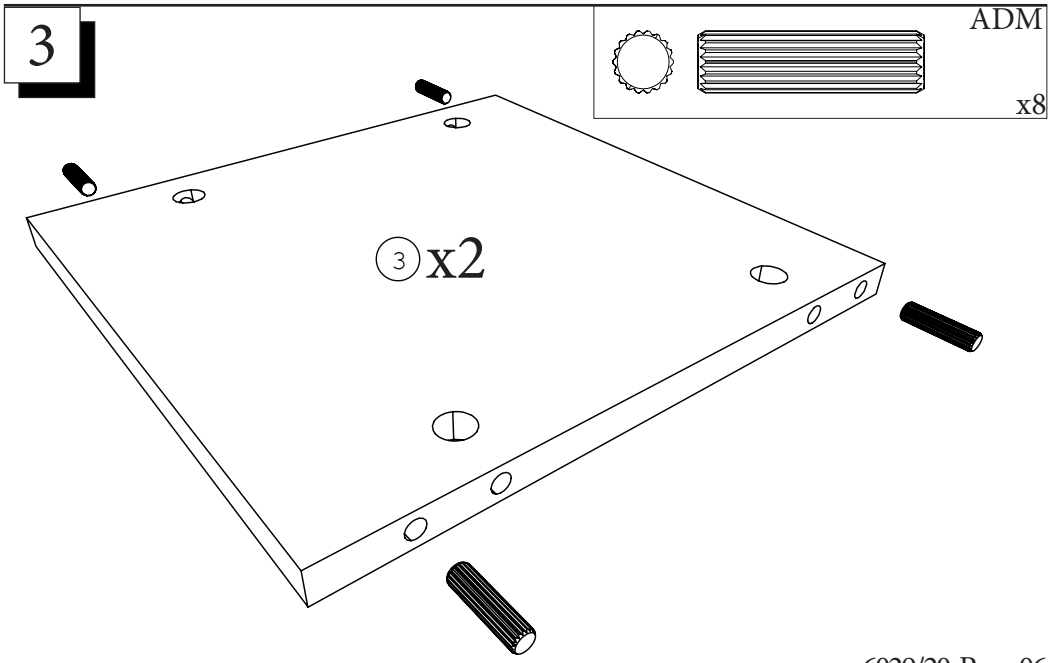
3
ADM
x8
3 x2

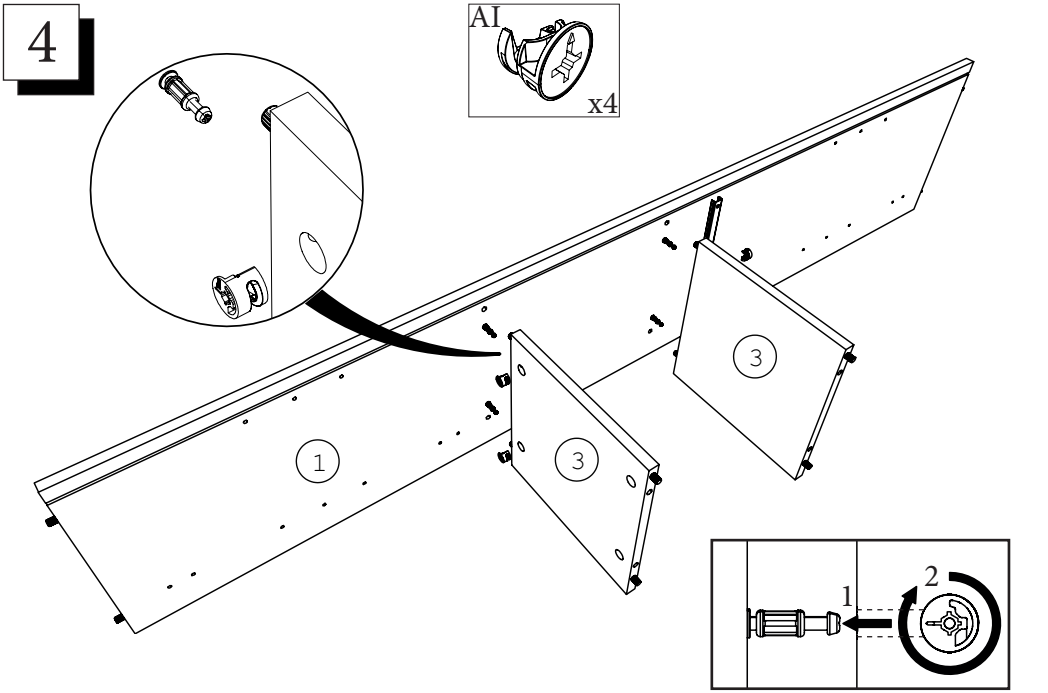
4
AI
x4
1
3
3
1
2

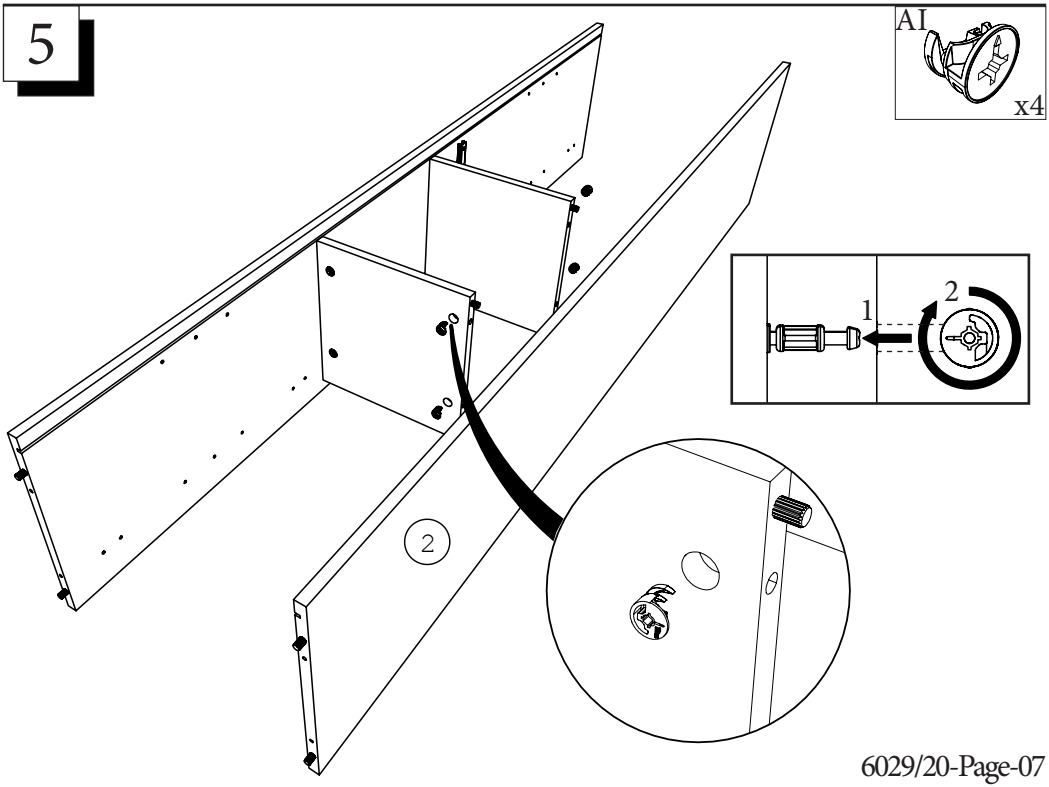
5
AI
x4
1
2
2

6

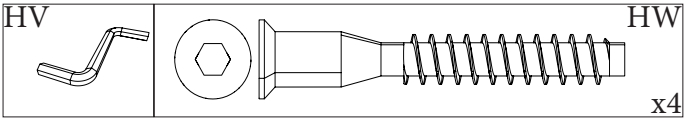

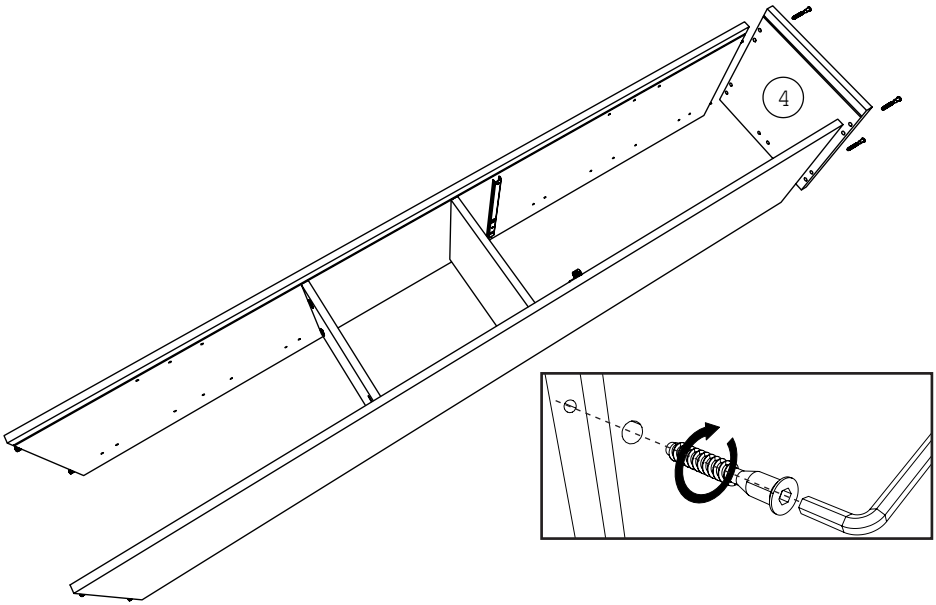

7

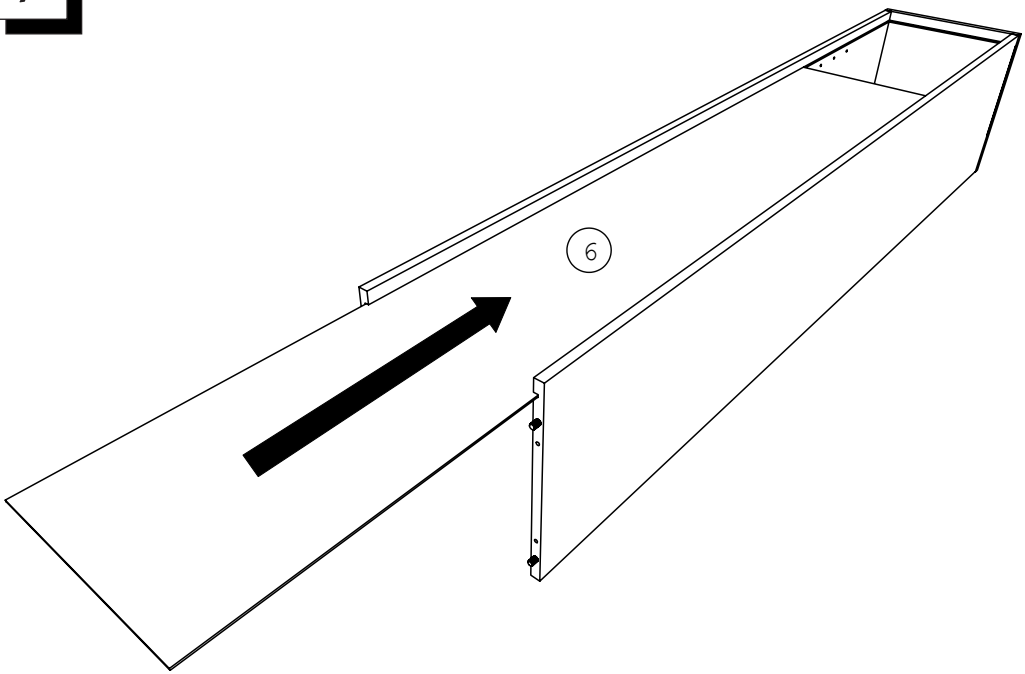

8

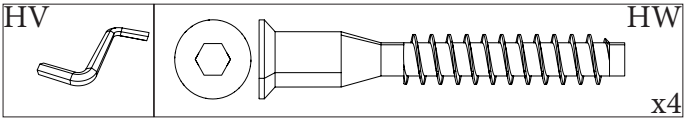

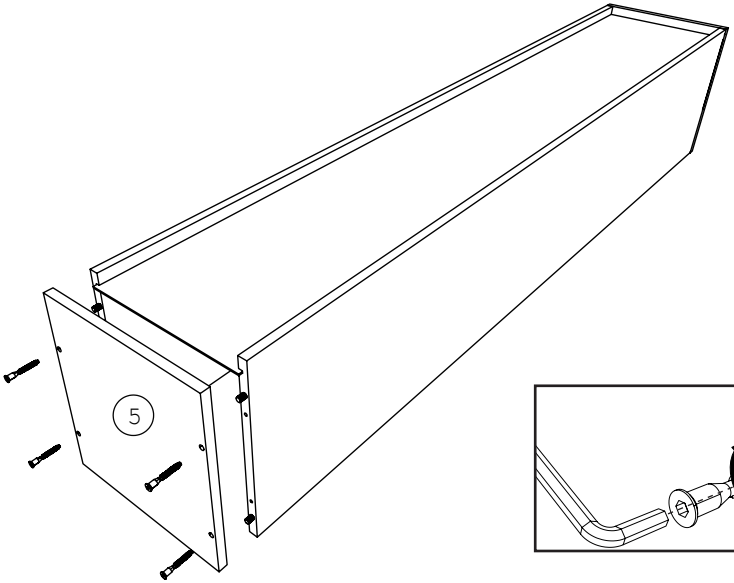

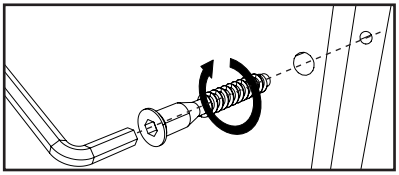

9

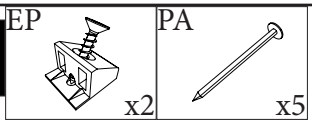

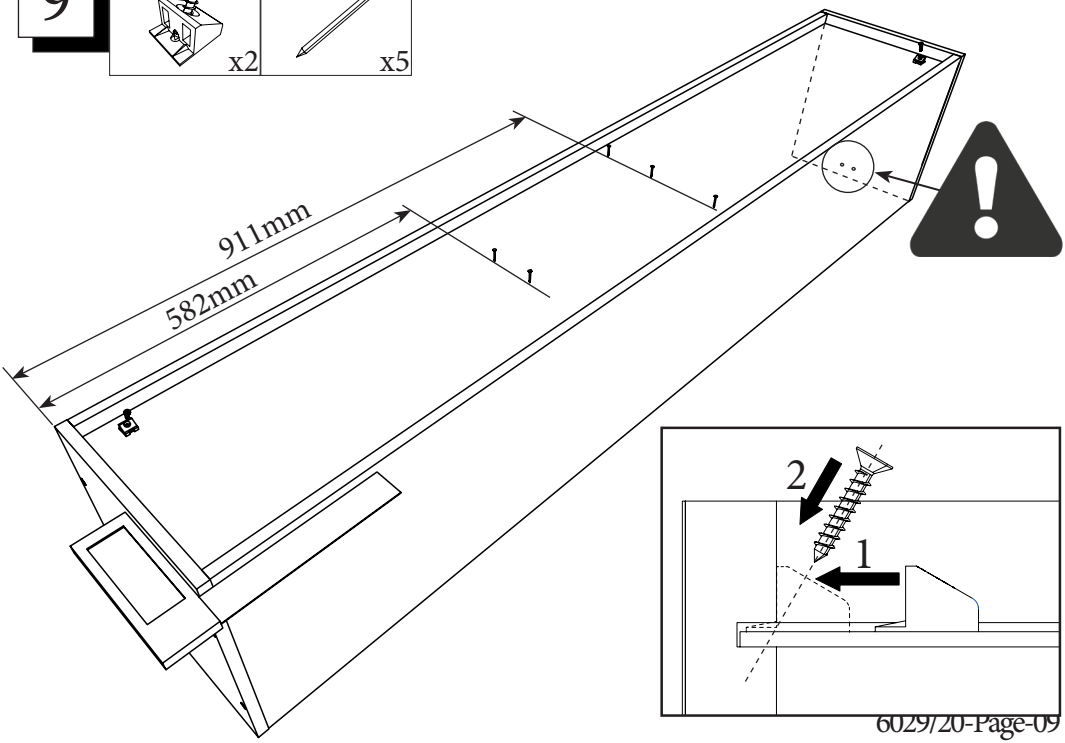

10

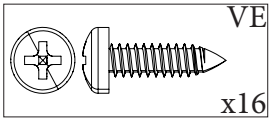

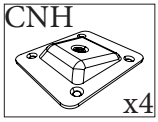

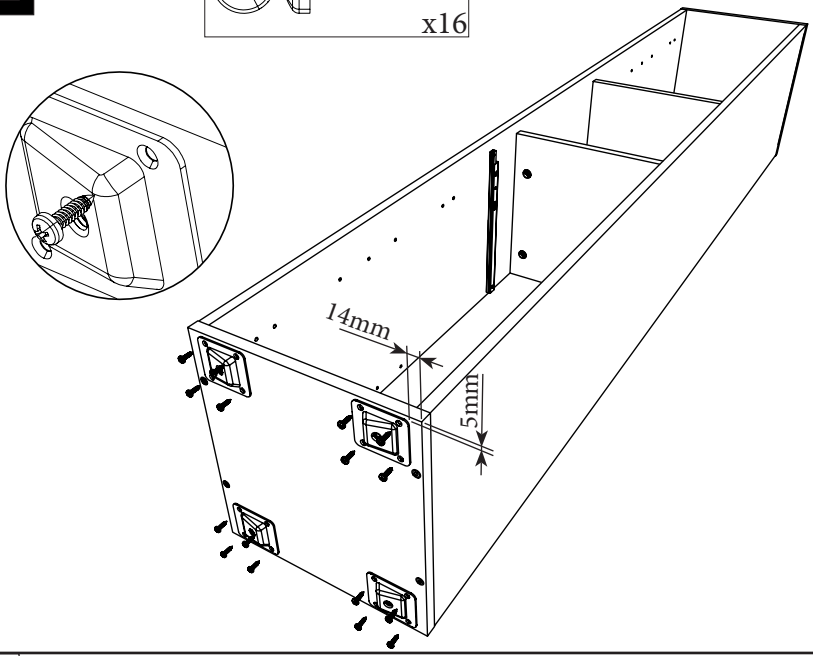

11

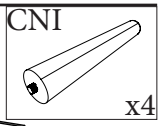

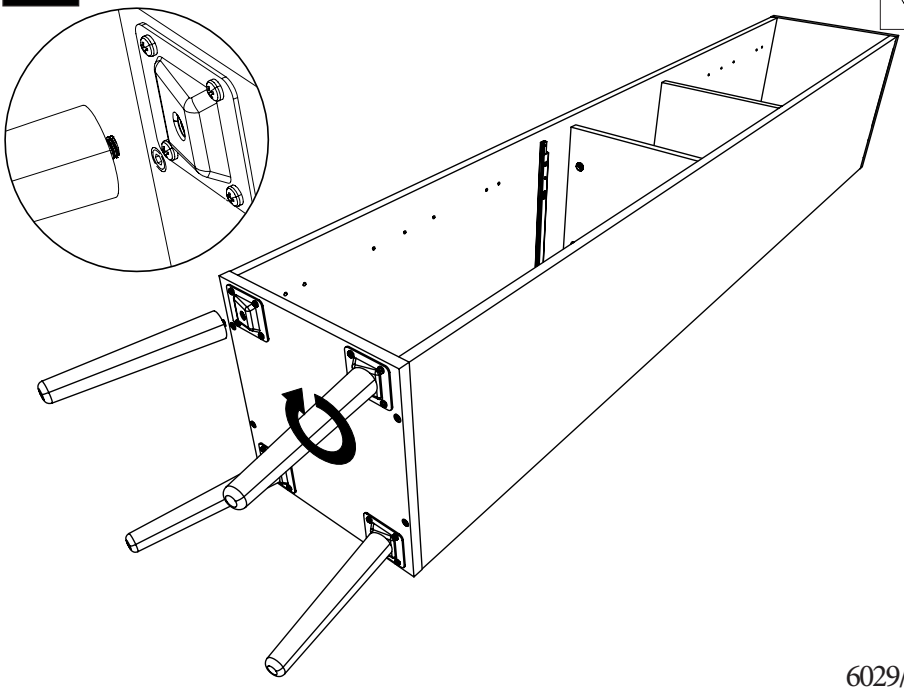

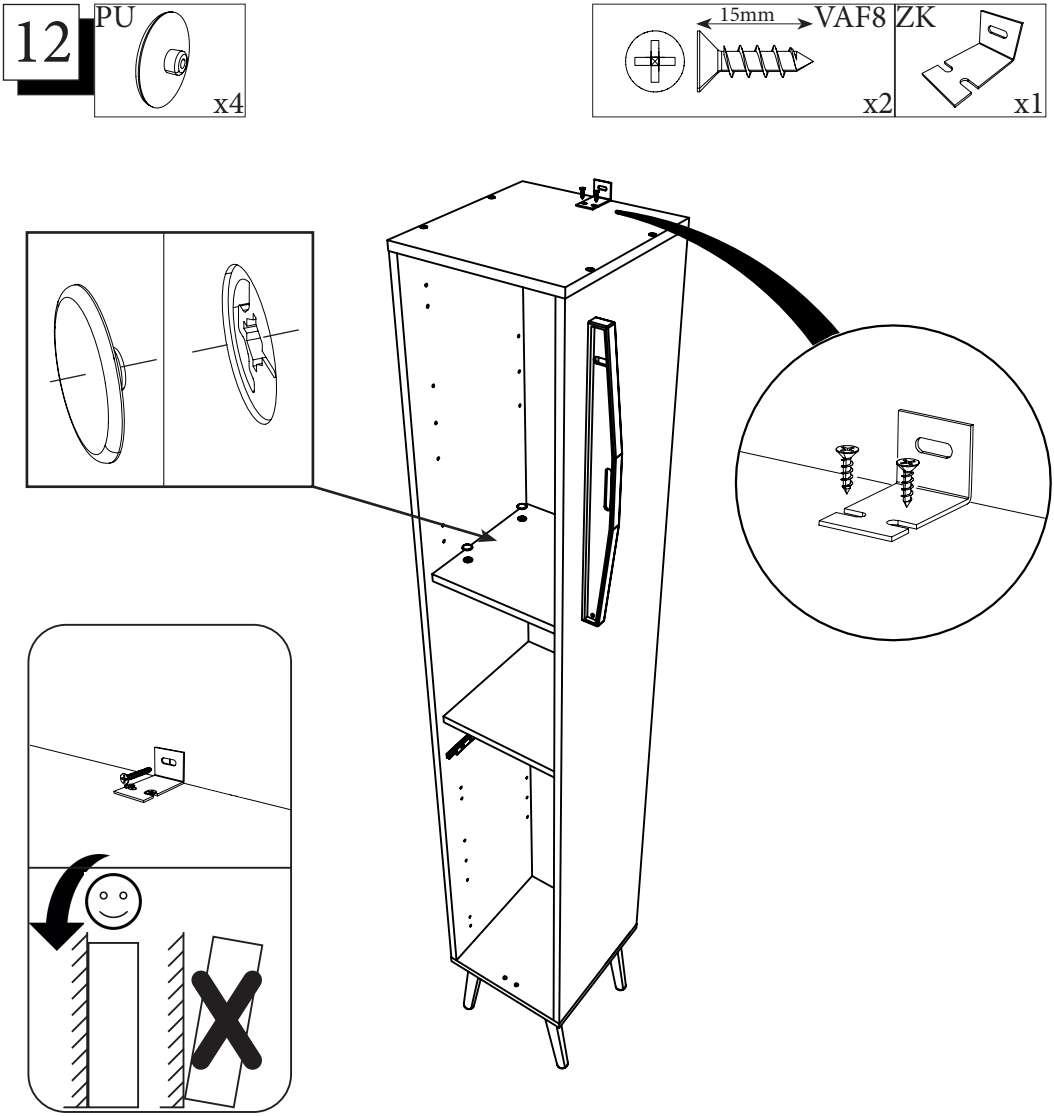

FR Pour votre sécurité : Fixation du meuble au mur
Attention, la fixation doit être réalisée par une personne compétente car cela nécessite des chevilles adaptées à la nature de votre mur.

EN For your safety: the unit should be secured to the wall.
NB this should be carried out by a competent person as you must use the right rawlplug for your type of wall.

13

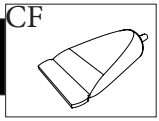

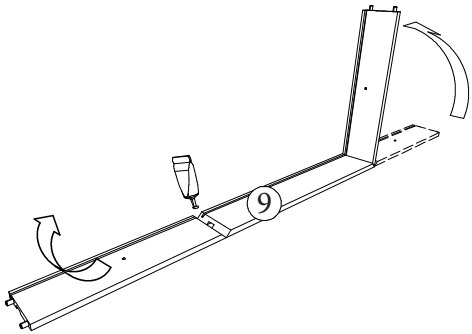

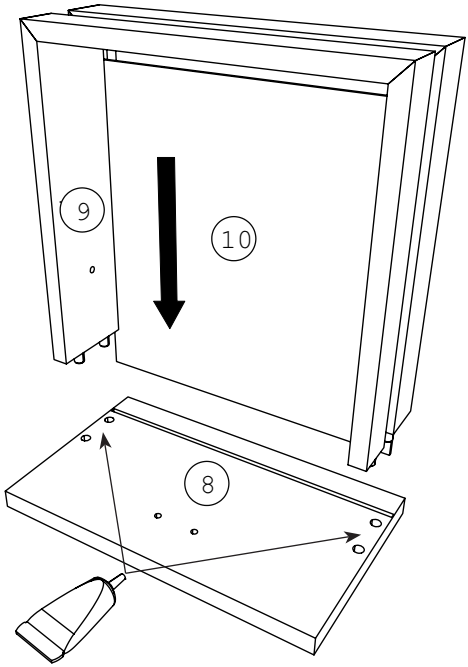

14

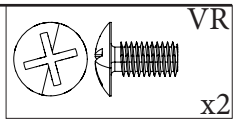

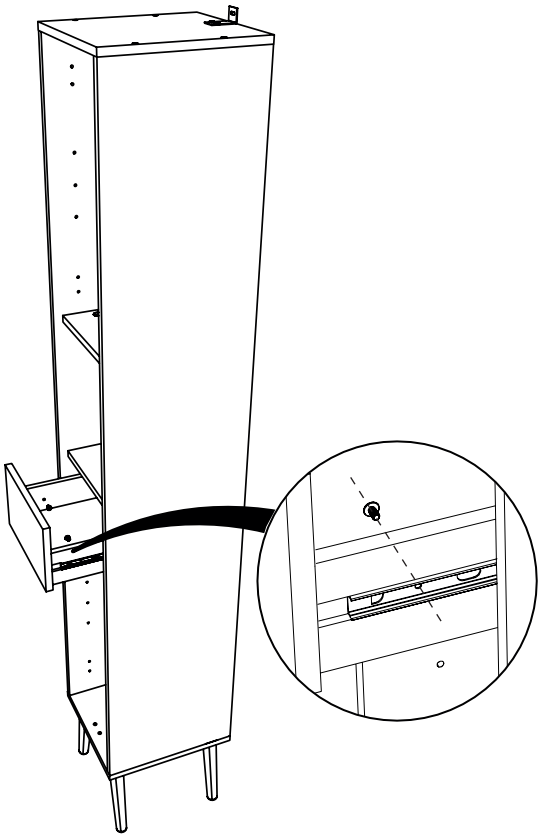

15

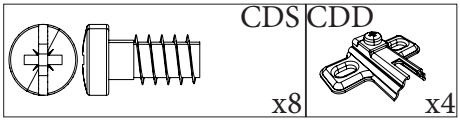

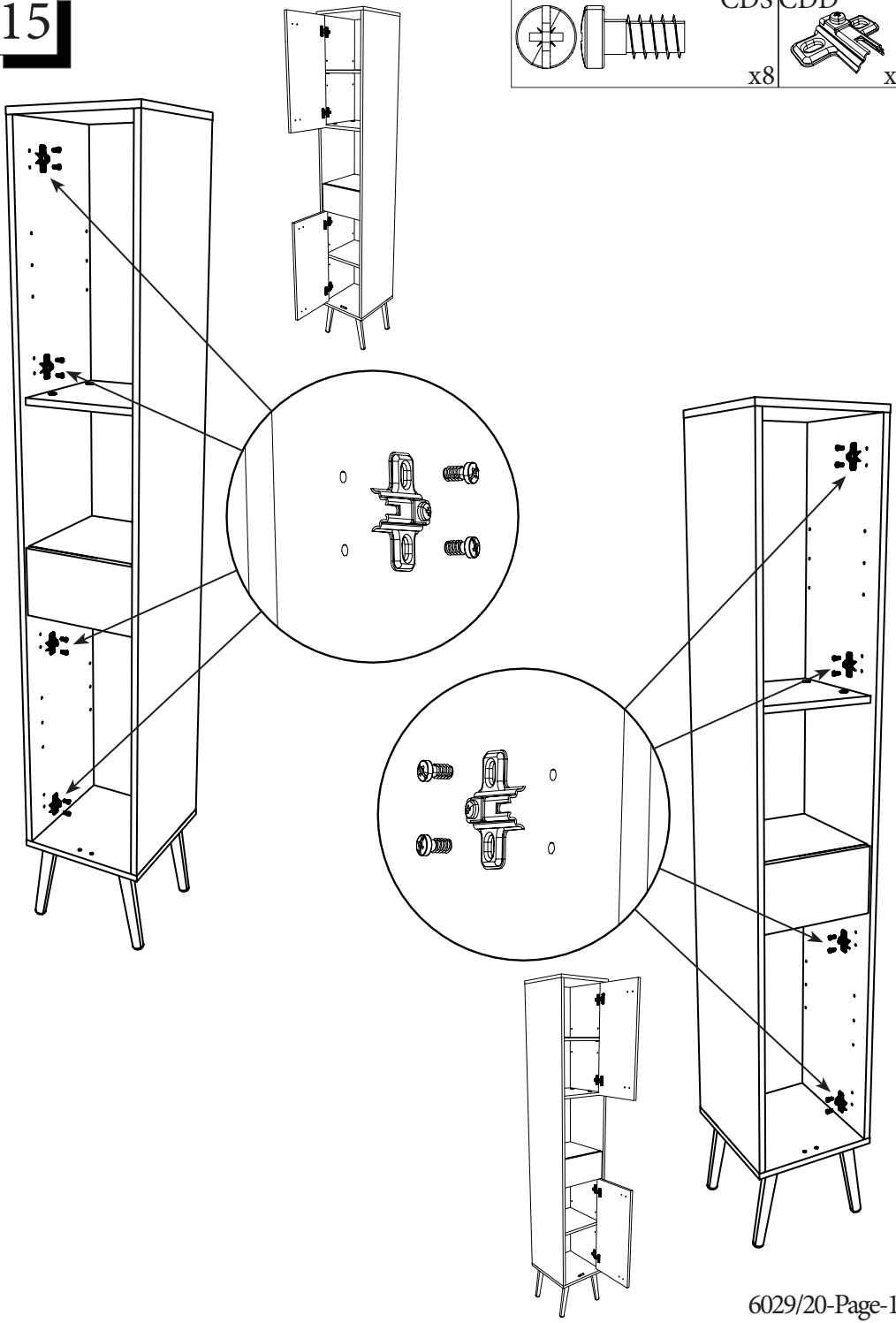

16

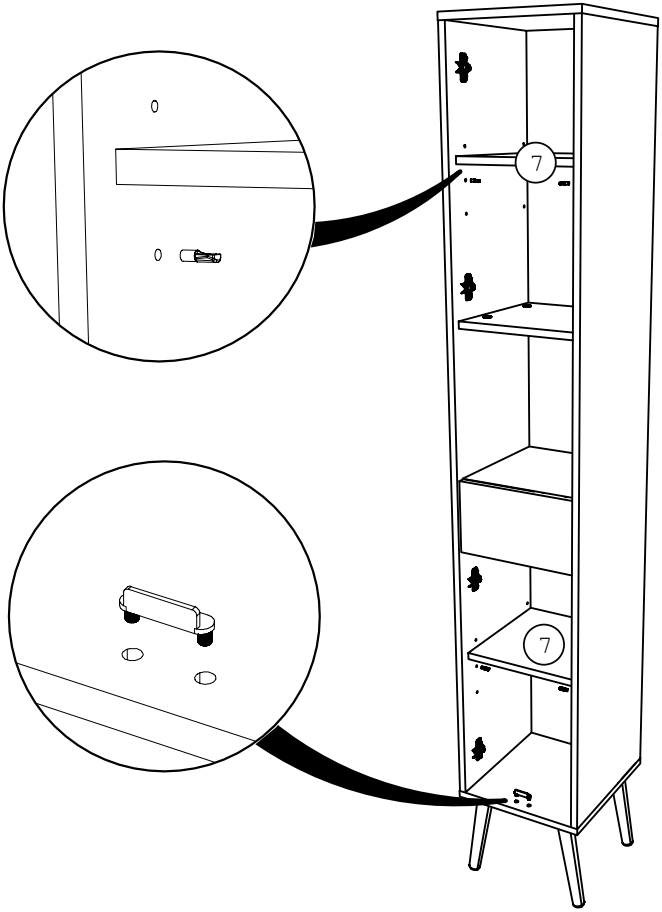

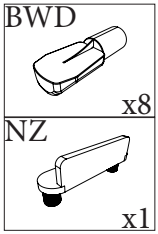

17

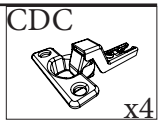

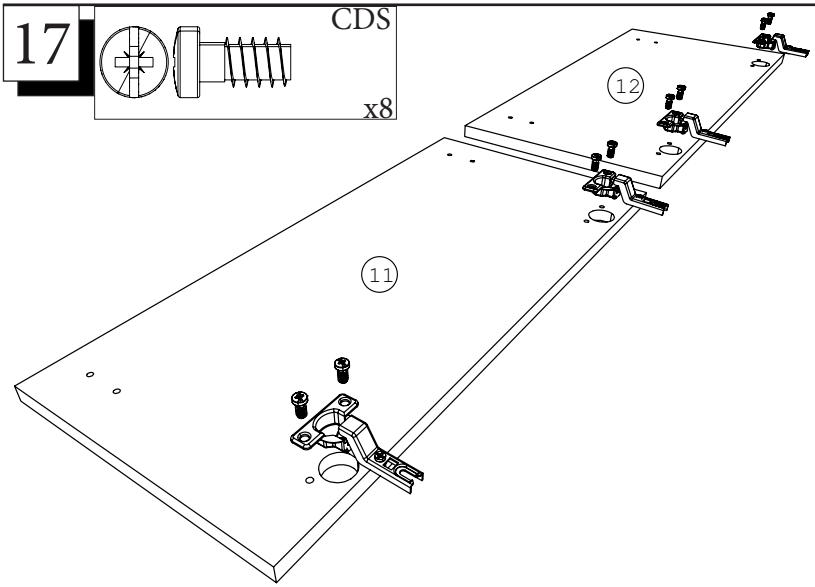

18

PAS x2

OO x4

POI x3

12

11

40mm

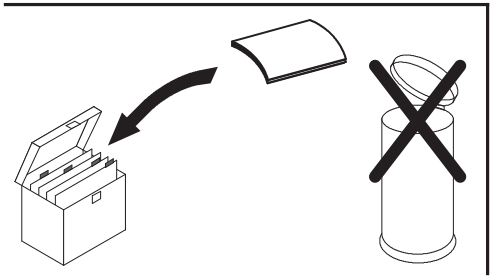
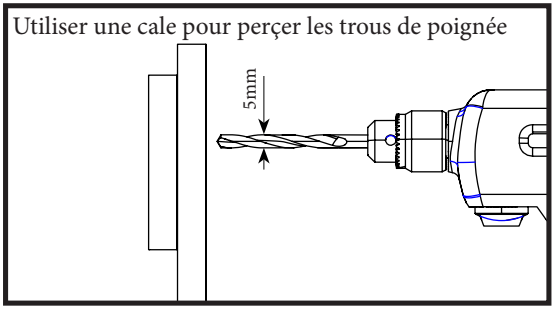
Utiliser une cale pour perçer les trous de poignée